2) разрешенная полная масса транспортного средства;
3) разрешенная максимальная масса автопоезда, если транспортное средство может быть использовано для буксировки прицепа (полуприцепа);
4) разрешенная максимальная осевая масса, приходящаяся на каждую из осей транспортного средства, начиная с передней оси;
5) технически допустимая максимальная масса, приходящаяся на седельно-сцепное устройство (полуприцеп) (при наличии);
6) номер «одобрения типа транспортного средства (одобрения типа шасси);
7) год изготовления или модельный год по усмотрению изготовителя транспортного средства;
8) идентификационный номер транспортного средства.

Если технически допустимая максимальная масса превышает соответствующую разрешенную максимальную массу, указываемую в соответствии с подпунктами 2), 3) и 4) настоящего пункта, то значения масс указываются в двух столбцах: разрешенная максимальная масса — в левом столбце; технически допустимая максимальная масса — в правом столбце.

2.2. Информация, содержащаяся в подпунктах 6 — 8 пункта 2.1, может, по выбору изготовителя, располагаться на дополнительной табличке (наклейке), расположенной ниже или сбоку от основной таблички.

2.3. Таблички, указанные в пунктах 2.1 и 2.2, могут быть выполнены в виде наклеек, которые должны разрушаться, при попытке снять их механическим путем.

2.4. Информация на табличке (табличках) изготовителя должна быть нанесена шрифтом размером не менее 4 мм для транспортных средств категорий M, N, O и не менее 3 мм для транспортных средств категории L, четко и способом, исключающим истирание.

2.5. В случае если информация на табличке изготовителя представлена на иностранном языке, ее перевод должен быть приведен в инструкции (руководстве) по эксплуатации.

3. Требования к маркировке компонентов транспортных средств, выпускаемых в обращение в качестве сменных (запасных) частей

3.1. Компоненты транспортных средств, выпускаемые в обращение в качестве сменных (запасных) частей, в своей маркировке должны содержать наименование или товарный знак изготовителя, а также, при наличии, информацию о специфических конструктивных характеристиках, влияющих на безопасность.

4. Маркировка знаком обращения на рынке

4.1. Знаком обращения на рынке маркируются транспортные средства (шасси), на которые оформлено одобрение типа транспортного средства (одобрение типа шасси), а также компоненты транспортных средств, на которые оформлены сертификаты соответствия или декларации о соответствии требованиям настоящего технического регламента.

4.2. При маркировании транспортных средств (шасси) знак обращения на рынке должен быть расположен на табличке изготовителя или на отдельной табличке (наклейке), упомянутой в пункте 2.2 настоящего Приложения.

4.3. При маркировании компонентов знак обращения на рынке должен быть нанесен непосредственно на единицу продукции и/или ярлык, а также упаковку и сопроводительную техническую документацию. Знак обращения на рынке должен быть нанесен, по возможности, рядом с товарным знаком изготовителя.

4.4. Маркирование осуществляется любым удобным способом, обеспечивающим четкость изображения и исключающим истирание.

4.5. Место расположения табличек (наклеек) указывается в одобрении типа транспортного средства (одобрении типа шасси).

5. Требования к надписям, имеющимся на транспортном средстве

5.1. Надписи на иностранном языке, нанесенные изготовителем на наружную или внутреннюю поверхность транспортного средства с целью предупреждения или информирования потребителей о конструктивных особенностях данного транспортного средства, должны быть продублированы на русском языке.

Разрешается не дублировать на русском языке общеизвестные надписи, состоящие из одного или двух слов, нанесенные на органы управления. Перевод и разъяснение таких надписей должны быть приведены в инструкции по эксплуатации транспортного средства.

6. Обеспечение возможности идентификации транспортных средств по государственным регистрационным знакам

6.1. На каждом транспортном средстве категорий M и N должны быть предусмотрены места установки одного переднего и одного заднего государственного регистрационного знака установленных размеров.

На каждом транспортном средстве категорий L и O должны быть предусмотрены места установки одного заднего государственного регистрационного знака установленных размеров.

6.2. Место для установки государственного регистрационного знака должно представлять собой плоскую вертикальную поверхность и должно располагаться таким образом, чтобы исключалось загораживание государственного регистрационного знака элементами конструкции транспортного средства. При этом государственные регистрационные знаки не должны уменьшать углы переднего и заднего свесов транспортного средства, закрывать внешние световые и светосигнальные приборы, выступать за боковой габарит транспортного средства.

6.3. Передний государственный регистрационный знак, как правило, должен устанавливаться по оси симметрии транспортного средства. Допускается установка переднего государственного регистрационного знака слева от оси симметрии транспортного средства по направлению движения транспортного средства.

6.4. Место установки заднего государственного регистрационного знака должно обеспечивать выполнение следующих условий:

6.4.1. Государственный регистрационный знак должен устанавливаться по оси симметрии транспортного средства или слева от нее по направлению движения транспортного средства.

6.4.2. Государственный регистрационный знак должен устанавливаться перпендикулярно продольной плоскости симметрии транспортного средства ± 3° и перпендикулярно опорной плоскости транспортного средства ± 5°.

Однако если конструкция транспортного средства не позволяет установить государственный регистрационный знак перпендикулярно опорной плоскости транспортного средства, то для государственных регистрационных знаков, высота верхнего края которых от опорной поверхности не более 1200 мм, допускается увеличение отклонения от вертикальной плоскости до 30°, если поверхность, на которой устанавливается государственный регистрационный знак, обращена вверх, и 15°, если эта поверхность обращена вниз.

6.4.3. Для находящегося в снаряженном состоянии транспортного средства высота от опорной плоскости нижнего края государственного регистрационного знака должна быть не менее 300 мм, а высота его верхнего края должна быть не более 1200 мм.

Однако если конструкция транспортного средства не позволяет обеспечить указанную в первом абзаце настоящего пункта высоту расположения государственного регистрационного знака, допускается его размещение таким образом, чтобы высота его верхнего края была не более 2000 мм.

6.4.4. Государственный регистрационный знак должен быть видимым в пространстве, ограниченном четырьмя плоскостями, образующими углы видимости не менее: вверх — 15°, вниз — 0…15°, влево и вправо — 30° (рисунок 1).

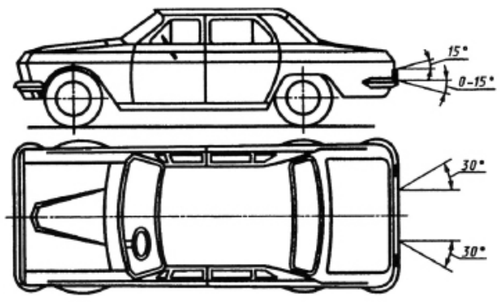

Рисунок 1. Углы видимости заднего государственного регистрационного знака

6.4.5. Должна обеспечиваться возможность прочтения заднего государственного регистрационного знака с расстояния не менее 20 м в темное время суток при условии его освещения штатными фонарями, предусмотренными конструкцией транспортного средства для этой цели.

Данное требование не распространяется на надписи «RUS» и «ТРАНЗИТ», а также на изображение государственного флага Российской Федерации.

6.5. Для крепления государственных регистрационных знаков должны применяться болты или винты с головками, имеющими цвет поля знака или светлые гальванические покрытия.

Также допускается крепление государственных регистрационных знаков с помощью рамок.

Болты, винты, рамки не должны загораживать имеющиеся на государственном регистрационном знаке буквы, цифры, окантовку, надпись «RUS», а также изображение государственного флага Российской Федерации.

Не допускается закрывать государственный регистрационный знак органическим стеклом или другими материалами.

Запрещается сверление на государственном регистрационном знаке дополнительных отверстий для его крепления на транспортном средстве или в иных целях. В случае несовпадения координат посадочных отверстий государственного регистрационного знака с координатами посадочных отверстий транспортного средства, должны быть предусмотрены переходные конструктивные элементы, обеспечивающие выполнение пунктов 6.2 — 6.4 настоящего приложения.

** В настоящее время возложен Международной организацией по стандартизации на международную общественную организацию — Общество Автомобильных инженеров (Society of Automotive Engineers), США, которое закрепляет отдельные опознавательные коды за различными регионами и странами.*

Приложение № 9

Перечень требований к типам компонентов транспортных средств

№ п/п	Компоненты транспортного средства	Форма и схема подтверждения соответствия	Требования или наименование документа, содержащего требования
1.	Двигатели с искровым зажиганием	5с	технический регламент «О требованиях к выбросам автомобильной техникой, выпускаемой в обращение на территории Российской Федерации, вредных (загрязняющих) веществ», утвержденный постановлением Правительства Российской Федерации от 12 октября 2005 г. № 609. Максимальный уровень шума двигателя должен быть не более: для автомобилей полной массой до 3,5 тонны включительно — 101 дБ А; для автомобилей полной массой более 3,5 тонны — 92 дБ А.
2.	Двигатели с воспламенением от сжатия	5с	технический регламент «О требованиях к выбросам автомобильной техникой, выпускаемой в обращение на территории Российской Федерации, вредных (загрязняющих) веществ», утвержденный постановлением Правительства Российской Федерации от 12 октября 2005 г. № 609. Максимальный уровень шума двигателя должен быть не более 96 дБ А.
3.	Оборудование для питания двигателя газообразным топливом	4с, 5с	Правила ЕЭК ООН № 67, 110 и 115.
4.	Системы нейтрализации отработавших газов	2с, 3с	Правила ЕЭК ООН № 103.
5.	Сменные системы выпуска отработавших газов двигателей, в т.ч. глушители и резонаторы	2с, 3с	Правила ЕЭК ООН № 59 (транспортные средства категорий M_1, N_1) Правила ЕЭК ООН № 92 (транспортные средства категории L).
6.	Топливные баки, заливные горловины и пробки топливных баков	2д, 1с	Правила ЕЭК ООН № 34 (транспортные средства категории M_1) Правила ЕЭК ООН № 36, 52 и 107 (транспортные средства категорий M_2 и M_3).
7.	Колодки с накладками в сборе для дисковых и барабанных тормозов, фрикционные накладки для барабанных и дисковых тормозов	4с, 5с	Правила ЕЭК ООН № 90 Альтернативно: Правила ЕЭК ООН № 13 (транспортные средства категорий M_2, M_3, N). Правила ЕЭК ООН № 13-Н (транспортные средства категорий M_1 и N_1). Правила ЕЭК ООН № 78 (транспортные средства категории L).
8.	Аппараты гидравлического тормозного привода	4с, 5с	Должны обеспечиваться: герметичность уплотнений при давлении не менее 20 МПа, прочность корпуса при давлении не менее 25 МПа, долговечность при циклическом нагружении 150000 циклов пульсирующим давлением от 0 до 7,0 МПа при температуре 70±15°С. Вакуумные и гидровакуумные усилители, кроме того, должны обладать герметичностью и прочностью при разрежении в вакуумной камере 0,075±0,005 МПа.
9.	Трубки и шланги гидравлических систем тормозного привода, сцепления и рулевого привода, элементы соединений трубопроводов и шлангов	3д, 2с, 3с	Должны обеспечиваться: герметичность и прочность трубок и шлангов в сборе с элементами соединений; долговечность при циклическом нагружении 150000 циклов пульсирующим давлением; стойкость к воздействию солей, масел, аккумуляторной кислоты, спиртов — для труб и витых шлангов из материала на основе полиамидов 11 и 12.
10.	Тормозные механизмы в сборе	2с, 3с	Должно обеспечиваться замедление в соответствии с Правилами ЕЭК ООН № 13 и 13-Н. При стендовых испытаниях тормозной механизм должен выдерживать не менее 500 последовательных торможений с начальной скорости, соответствующей требованиям Правил ЕЭК ООН № 13 (пункт 2.1.1 Приложения № 4) при обеспечении замедления в соответствии с требованиями Правил ЕЭК ООН № 13 и 13-Н для соответствующей категории транспортных средств.
11.	Детали и узлы механических приводов тормозной системы	2с, 3с	При стендовых испытаниях детали и узлы механических приводов тормозной системы должны без разрушений и остаточных деформаций выдерживать нагрузку, в три раза большую максимальной, возникающей при их работе в приводе.
12.	Диски и барабаны тормозные	2с, 3с	Правила ЕЭК ООН № 90 Правила ЕЭК ООН № 13 (транспортные средства категорий M_2, M_3, N); Правила ЕЭК ООН № 13-Н (транспортные средства категорий M_1 и N_1); Правила ЕЭК ООН № 78 (транспортные средства категории L).
13.	Аппараты пневматического тормозного привода	2с, 3с	Должны обеспечиваться: герметичность уплотнений при давлении 0,8 МПа; долговечность при циклическом нагружении.
14.	Камеры тормозные пневматические, цилиндры тормозные пневматические	2с, 3с	Должны обеспечиваться: максимально возможное усилие на штоке камеры (цилиндра) для данной размерности эффективной площади диафрагмы (поршня) при давлении в приводе 0,6 МПа; герметичность уплотнений при давлении 0,8 МПа; долговечность при циклическом нагружении не менее 1×10^6 циклов; температурная стойкость.
15.	Компрессоры	2с, 3с	Должны обеспечиваться: показатели производительности, потребляемой мощности, герметичности и выброса моторных масел в пневмосистему.
16.	Узлы и детали рулевого управления транспортных средств	2с, 3с	Должны обеспечиваться: надежное соединение и отсутствие вредных контактов между деталями при их установке на транспортные средства; соответствие транспортных средств требованиям Правил ЕЭК ООН № 79; возможность регулирования механического люфта в рулевом механизме; передача нагрузки, в 2,5 раза превышающей расчетную максимальную; сохранение работоспособности рулевого управления при отказе усилителя; отсутствие трещин в месте изгиба рулевых тяг при их изгибе на угол 90°; трение в промежуточных опорах рулевого привода не более: 0,3 даН-м для транспортных средств категорий M_1 и N_1 ; 0,7 даН для транспортных средств категорий M_2, M_3, N_2 и N_3. отсутствие не обусловленного функциональными требованиями люфта в подвижных соединениях; подача жидкости насосами рулевых гидроусилителей при давлении 0,5 от максимального, чтобы обеспечивалась скорость поворота рулевого колеса 1,5 $с^{-1}$ для транспортного средства с нагрузкой до 1,2 т на управляемую ось и 1 $с^{-1}$ для транспортного средства с большей нагрузкой; работоспособность в условиях окружающей среды, защита от проникновения пыли и влаги, электрическая прочность изоляции для электроусилителей рулевых; соответствие Правилам ЕЭК ООН № 12 для колес рулевых и травмобезопасных рулевых колонок.
17.	Рули мотоциклетного типа	2с, 3с	Правила ЕЭК ООН № 60.
18.	Шарниры шаровые подвески и рулевого управления, и их элементы	3д, 3с	Должны обеспечиваться: прочность шаровых шарниров; геометрические размеры шарового пальца шарнира; присоединительные и габаритные размеры шарнира; для шарового пальца: ударная вязкость; твердость поверхностного слоя; сила вырыва шарового пальца из корпуса шарнира; сила выдавливания в сторону завальцовки, если шарнир завальцован или закрыт заглушкой со стопорным кольцом; остаточная деформация вкладыша при нагружении его осевой силой (только для шаровых шарниров с полимерными вкладышами). Углы качания шаровых пальцев рулевых шарниров должны обеспечивать беспрепятственный поворот управляемых колес, при прогибе подвески в пределах рабочего хода. Углы качания шаровых пальцев подвески должны обеспечивать беспрепятственный прогиб подвески в пределах ее полного хода вне зависимости от поворота колес. Шаровые шарниры не должны иметь люфта.
19.	Колеса	4с, 5с	Правила ЕЭК ООН № 124. Профиль обода должен соответствовать международным стандартам ETRTO. На колесе должна быть нанесена маркировка.
20.	Шины пневматические для легковых автомобилей и их прицепов	4с, 5с	Правила ЕЭК ООН № 30 и 117.
21.	Шины пневматические для грузовых автомобилей, автобусов и их прицепов	4с, 5с	Правила ЕЭК ООН № 54 и 117.
22.	Шины пневматические для мотоциклов и мопедов	4с, 5с	Правила ЕЭК ООН № 75.
23.	Шины пневматические запасных колес для временного использования	2д, 1с	Правила ЕЭК ООН № 64.
24.	Восстановленные пневматические шины для автомобилей и их прицепов	4с, 5с	Правила ЕЭК ООН № 108 или 109 в зависимости от типа шины.
25.	Сцепные устройства	4с, 5с	Правила ЕЭК ООН № 55.
26.	Гидравлические опрокидывающие механизмы автосамосвалов	3д, 2с, 3с	Пункт 3.1 Приложения 6 к настоящему техническому регламенту.
27.	Гидравлические механизмы опрокидывания кабин транспортных средств	3д, 2с, 3с	В конструкции должны быть предусмотрены: устройства, надежно фиксирующие кабину в поднятом положении; переход центра масс кабины через мертвую точку при полном откидывании кабины; надежная автоматическая фиксация кабины в транспортном положении. Усилие на рукоятке насоса не должно превышать 25 даН.
28.	Рукава гидроусилителя рулевого управления и опрокидывателя платформы автосамосвала	3д, 2с, 3с	Должны обеспечиваться: работоспособность в интервале температур окружающего воздуха от минус 50 градусов Цельсия до плюс 100 градусов Цельсия и в течение 48 часов при температуре до минус 60 °С для районов с холодным климатом; подача масла при его температуре от минус 50 градусов Цельсия до плюс 130 градусов Цельсия и давлении от 4,4 МПа до 9,0 МПа (с учетом типа рукава); изменение наружного диаметра рукава при изгибе при минимально допустимом радиусе изгиба не более 10 процентов фактического наружного диаметра рукава до изгиба; прочность связи резиновых слоев рукава с оплеткой не менее 13,0 Н/см; устойчивость к длительному воздействию прямого солнечного света и атмосферного озона; температурный предел хрупкости резины не выше минус 50 градусов Цельсия; герметичность; прочность при приложении нагрузки; устойчивость к термическому старению; устойчивость к длительному воздействию рабочих сред; минимальные допустимые радиуса изгиба в рабочем положении; прочностные показатели резин, применяемых для изготовления рукавов. На каждом рукаве по всей длине должна быть нанесена цветной, устойчивой к рабочим средам и атмосферным осадкам краской маркировочная полоска: белая — для рукавов с оплеткой из комбинированных нитей; красная — с оплеткой из хлопчатобумажных нитей; желтая — с металлической оплеткой. Текст маркировочной полосы должен содержать данные: внутренний диаметр рукава; максимальное рабочее давление; дата изготовления и номер партии; наименование или товарный знак изготовителя.
29.	Бамперы, дуги защитные	3д, 1с	Правила ЕЭК ООН № 26, 42 и 61.
30.	Задние и боковые защитные устройства грузовых автомобилей и прицепов	4с, 5с	Правила ЕЭК ООН № 58 и 73.
31.	Сиденья автомобилей	2с, 3с	Правила ЕЭК ООН № 17 (транспортные средства категорий M_1, N_1). Правила ЕЭК ООН № 80 (транспортные средства категорий M_2, M_3).
32.	Подголовники сидений	2с, 3с	Правила ЕЭК ООН № 25.
33.	Ремни безопасности	2с, 3с	Правила ЕЭК ООН № 16.
34.	Подушки безопасности	4с, 5с	Правила ЕЭК ООН № 114.
35.	Удерживающие устройства для детей	4с, 5с	Правила ЕЭК ООН № 44.
36.	Стекла безопасные	2с, 3с	Правила ЕЭК ООН № 43.
37.	Зеркала заднего вида	2с, 3с	Правила ЕЭК ООН № 46 (транспортные средства категорий M, N, L_2, L_5). Правила ЕЭК ООН № 81 (транспортные средства категорий L_1— L_5).
38.	Стеклоочистители и запасные части к ним	2д, 1с	Пункт 8 Приложения 3 к настоящему техническому регламенту. Должна обеспечиваться степень защиты электродвигателей и моторедукторов от проникновения посторонних тел и воды и электрическая прочность изоляции. Резиновая лента должна обеспечивать: устойчивость к стеклоомывающей жидкости; устойчивость к старению; механическую прочность; работоспособность щетки в температурном интервале от минус 45 °С до 85 °С. В процессе работы щеток резина не должна окрашивать или механически повреждать поверхность стекла в зоне контакта.
39.	Фароочистители и запасные части к ним	2д, 1с	Правила ЕЭК ООН № 45 Должна обеспечиваться степень защиты электродвигателей и моторедукторов от проникновения посторонних тел и воды и электрическая прочность изоляции.
40.	Фары автомобильные ближнего и дальнего света	2с, 3с	Правила ЕЭК ООН № 1, 8, 20, 112 (в зависимости от типа фар)
41.	Лампы накаливания для фар и фонарей	2с, 3с	Правила ЕЭК ООН № 37.
42.	Световозвращающие приспособления (световозвращатели)	2с, 3с	Правила ЕЭК ООН № 3.
43.	Фонари освещения заднего регистрационного знака	2с, 3с	Правила ЕЭК ООН № 4.
44.	Указатели поворота	2с, 3с	Правила ЕЭК ООН № 6.
45.	Габаритные и контурные огни, сигналы торможения	2с, 3с	Правила ЕЭК ООН № 7.
46.	Противотуманные фары	2с, 3с	Правила ЕЭК ООН № 19.
47.	Устройства освещения и световой сигнализации мотоциклов и квадрициклов	2с, 3с	Правила ЕЭК ООН № 50.
48.	Фонари заднего хода транспортных средств	2с, 3с	Правила ЕЭК ООН № 23.
49.	Галогенные лампы-фары HSB	2с, 3с	Правила ЕЭК ООН № 31.
50.	Задние противотуманные огни	2с, 3с	Правила ЕЭК ООН № 38.
51.	Фары для мопедов	2с, 3с	Правила ЕЭК ООН № 56.
52.	Фары для мотоциклов	2с, 3с	Правила ЕЭК ООН № 57.
53.	Предупреждающие огни	2с, 3с	Правила ЕЭК ООН № 65.
54.	Фары для мотоциклов с галогенными лампами HS	2с, 3с	Правил ЕЭК ООН № 72.
55.	Фары ближнего и дальнего света для мопедов	2с, 3с	Правила ЕЭК ООН № 76.
56.	Стояночные огни	2с, 3с	Правила ЕЭК ООН № 77.
57.	Фары для мопедов с галогенными лампами HS_2	2с, 3с	Правила ЕЭК ООН № 82.
58.	Дневные ходовые огни	2с, 3с	Правила ЕЭК ООН № 87.
59.	Боковые габаритные огни	2с, 3с	Правила ЕЭК ООН № 91.
60.	Фары с газоразрядными источниками света	2с, 3с	Правила ЕЭК ООН № 98.
61.	Газоразрядные источники света	2с, 3с	Правила ЕЭК ООН № 99.
62.	Звуковые сигнальные приборы	2с, 3с	Правила ЕЭК ООН № 28.
63.	Спидометры, их датчики и комбинации приборов, включающие спидометры	2с, 3с	Должны обеспечиваться: точность измерения в соответствии с Правилами ЕЭК ООН № 39; вибро- и ударопрочность; защита от проникновения пыли и влаги.
64.	Устройства ограничения скорости	2с, 3с	Правила ЕЭК ООН № 89.
65.	Тахографы	2с, 3с	Должны обеспечиваться: показания: скорости движения, пройденного пути, текущего времени, сигнала о превышении заданной скорости, сигнала о нарушениях в работе тахографа; регистрация: скорости движения, пройденного пути, времени управления транспортным средством, времени нахождения на рабочем месте и времени других работ, времени перерывов в работе и отдыха, случаев доступа к данным регистрации, перерывов в электропитании длительностью более 100 миллисекунд, перерывов в подаче импульсов от датчика движения.
66.	Системы сигнализации, противоугонные и охранные устройства для транспортных средств	2с, 3с	Правила ЕЭК ООН № 18, 97 и 116 (транспортные средства категорий M_1, N_1). Правила ЕЭК ООН № 62 (транспортные средства категорий L_1— L_5).
67.	Задние опознавательные знаки тихоходных транспортных средств	2д, 1с	Правила ЕЭК ООН № 69.
68.	Задние опознавательные знаки транспортных средств большой длины и грузоподъемности	2д, 1с	Правила ЕЭК ООН № 70.
69.	Светоотражающая маркировка для транспортных средств большой длины и грузоподъемности	2с, 3с	Правила ЕЭК ООН № 104.
70.	Предупреждающие треугольники (знаки аварийной остановки)	2д, 1с	Правила ЕЭК ООН № 27.
71.	Аккумуляторные стартерные батареи	3д, 1с	Должны обеспечиваться: предотвращение вытекания электролита при наклоне батареи на угол 45°; герметичность при пониженном и повышенном давлении; маркировка, информирующая о конструктивных параметрах батареи; устойчивость к восприятию установленного прерывистого разряда; наличие переносного устройства.
72.	Жгуты проводов	2д, 1с	Должны обеспечиваться: вибростойкость; стойкость к воздействию топлива и масел.
73.	Высоковольтные провода системы зажигания	2с, 3с	Должны обеспечиваться: способность передачи импульсов высокого напряжения в существующих условиях работы; усилие соединения с выводами катушки зажигания и распределителя; электрическая прочность изоляции.
74.	Указатели и датчики аварийных состояний	2д, 1с	Должны обеспечиваться: работоспособность в условиях окружающей среды; электрическая прочность изоляции; защита от проникновения пыли и влаги.
75.	Турбокомпрессоры	2д, 1с	Должно обеспечиваться сохранение работоспособности после двухчасовых испытаний при повышенных частотах, превышающих на 10 процентов максимальную заявленную частоту вращения и температуре газа перед турбиной, превышающей на 75 градусов Цельсия максимальную заявленную температуру.
76.	Детали цилиндро-поршневой группы, газораспределительного механизма, коленчатые валы, вкладыши подшипников, шатуны	2д, 5д, 1с	Должен обеспечиваться ресурс работы до капитального ремонта двигателя.
77.	Системы впрыска топлива двигателей с искровым зажиганием и их элементы	3д, 5д, 2с	Технический регламент «О требованиях к выбросам автомобильной техникой, выпускаемой в обращение на территории Российской Федерации, вредных (загрязняющих) веществ», утвержденный постановлением Правительства Российской Федерации от 12 октября 2005 г. № 609.
78.	Воздухоочистители	2д, 5д, 2с, 3с	Должны обеспечиваться: герметичность в местах соединений, уплотнений; аэродинамическое сопротивление не более 4,0 кПа; средний коэффициент пропуска пыли не более 1 процента.
79.	Фильтры масляные и их сменные элементы	2д, 5д, 2с, 3с	Должны обеспечиваться: герметичность в местах соединений, уплотнений при давлении масла, превышающем номинальное рабочее давление в системе смазки двигателя в 2 раза; исключение утечки и возгорания моторного масла; начальное гидравлическое сопротивление фильтров и фильтрующих элементов не более 0,03 МПа; эффективность очистки масла от загрязняющих примесей не менее 25 процентов.
80.	Фильтры очистки топлива дизелей и их сменные элементы	2д, 5д, 2с, 3с	Должны обеспечиваться: герметичность в местах соединений; исключение утечки и возгорания топлива; эффективность очистки топлива от загрязняющих примесей не менее 70 процентов.
81.	Фильтры очистки топлива двигателей с искровым зажиганием и их сменные элементы	2д, 5д, 2с, 3с	Должны обеспечиваться: герметичность в местах соединений, уплотнений при давлении воздуха, превышающем рабочее давление в системе питания двигателя в 2 раза; исключение утечки и возгорания топлива; начальное гидравлическое сопротивление фильтров и фильтрующих элементов не более 2,45 кПа; эффективность очистки топлива от загрязняющих примесей не менее 40 процентов.
82.	Топливные насосы высокого давления, форсунки и распылители форсунок	3д, 2с, 3с	Должна обеспечиваться герметичность в местах соединений, уплотнений. Распыленное из форсунок топливо при визуальном наблюдении должно быть туманообразным, без сплошных струек и легко различимых сгущений. Для штифтовых распылителей допускается видимость стержня струи топлива.
83.	Теплообменники	3д, 2с	Должны обеспечиваться: герметичность радиаторов систем охлаждения двигателя и отопления салона при воздействии внутреннего статического давления 0,15 МПа; тепловая и гидравлическая эффективность теплообменников систем охлаждения наддувочного воздуха не ниже 0,85 и 0,96 соответственно; эффективность термостатов; герметичность теплообменников систем охлаждения наддувочного воздуха при воздействии внутреннего статического давления, превышающего номинальное давление наддува двигателя на 0,05 МПа; герметичность теплообменников систем смазки при воздействии внутреннего статического давления, превышающего номинальное рабочее давление в системе смазки двигателя в три раза; сохранение герметичности и работоспособности после проведения испытаний на стойкость к внешним воздействиям: к циклическому изменению внутреннего давления; к внешнему вибрационному воздействию; к циклическому тепловому воздействию; к внешнему статическому воздействию (кручению); к коррозионному воздействию; к низкотемпературному воздействию.
84.	Насосы жидкостных систем охлаждения	3д, 2с, 3с	Должны обеспечиваться: герметичность в местах соединений, уплотнений; функциональные показатели.
85.	Сцепления и их части	3д, 5д, 2с	Должны обеспечиваться: коэффициенты запаса сцепления; максимальный удельный дисбаланс ведущего и ведомого дисков сцепления; максимальное торцевое биение ведомых дисков сцеплений; отклонение от соосности осей валов агрегатов, соединяемых сцеплением.
86.	Карданные передачи, приводные валы, шарниры неравных и равных угловых скоростей	3д, 5д, 3с	Должны обеспечиваться: удельный дисбаланс карданного вала; критическая частота вращения карданного вала; предельные углы в карданных шарнирах; отсутствие остаточных деформаций и разрушений при воздействии максимальных крутящих моментов в элементах карданных передач.
87.	Мосты ведущие с дифференциалом в сборе	3д, 5д, 1с	Должны обеспечиваться: восприятие действующих нагрузок без разрушения элементов передач и картера моста (запас прочности); отсутствие недопустимых деформаций картера моста.
88.	Упругие элементы подвески	3д, 1с	Характеристики упругих элементов подвески должны обеспечивать выполнение требований к устойчивости и управляемости транспортного средства. Должны обеспечиваться: работоспособность при максимальных динамических нагрузках; стабильность характеристик упругих элементов подвески; отсутствие вредных контактов в пределах полного хода подвески; герметичность и устойчивость пневматических упругих элементов.
89.	Демпфирующие элементы подвески	3д, 3с	Характеристики демпфирующих элементов подвески должны обеспечивать выполнение требований к устойчивости и управляемости транспортного средства. Ход штока должен обеспечивать полный ход подвески. Должны обеспечиваться: демпфирующие характеристики; температурные характеристики; герметичность; работа без стуков и заеданий.
90.	Элементы направляющего аппарата подвески	2с, 3с	Упругость резинометаллических шарниров и прочность их связи с металлическим каркасом должны обеспечивать выполнение требований к устойчивости и управляемости транспортного средства. Должны обеспечиваться: надежность крепления упругих и демпфирующих элементов; отсутствие вредных контактов в пределах полного хода подвески.
91.	Колпаки (в т. ч. декоративные) ступиц. Элементы крепления колес. Грузы балансировочные колес	2с, 3с	Правила ЕЭК ООН № 26 и 61. Должны обеспечиваться: точность центрирования колес; сохранение момента затяжки крепежных соединений в процессе эксплуатации транспортного средства; надежность и возможность простого контроля состояния крепления.
92.	Изделия системы зажигания для двигателей с искровым зажиганием	2с, 3с	Должны обеспечиваться: бесперебойное искрообразование; электромагнитная совместимость; работоспособность в условиях окружающей среды; вибро- и ударопрочность; работоспособность при изменении напряжения; электрическая прочность изоляции.
93.	Свечи зажигания искровые, свечи накаливания	3д, 1с	Должны обеспечиваться: для свечей зажигания искровых: бесперебойность искрообразования при заданном давлении газа; прочность при приложении механических нагрузок; термическая прочность; электрическое сопротивление; для свечей накаливания: температурная характеристика; электрическое сопротивление; вибростойкость; способность выдерживать электрические перегрузки.
94.	Генераторы электрические, выпрямительные блоки, электродвигатели	3д, 1с	Должны обеспечиваться: работоспособность в условиях окружающей среды; работоспособность при изменении напряжения; электромагнитная совместимость; вибро- и ударопрочность; защита от проникновения пыли и влаги; электрическая прочность изоляции.
95.	Стартеры, приводы и реле стартеров	3д, 1с	Должны обеспечиваться: вибро- и ударопрочность; защита от проникновения пыли и влаги; электрическая прочность изоляции.
96.	Коммутационная, защитная и установочная аппаратура цепей электрооборудования	3д, 1с	Должны обеспечиваться: работоспособность в условиях окружающей среды; защита от проникновения пыли и влаги; электрическая прочность изоляции; механическая прочность; усилие отрыва.
97.	Декоративные детали, решетки, козырьки и ободки фар	2д, 1с	Правила ЕЭК ООН № 26 и 61.
98.	Ручки, дверные петли, наружные кнопки открывания дверей и багажников	2с, 3с	Правила ЕЭК ООН № 11, 26 и 61.
99.	Замки дверей	2с, 3с	Правила ЕЭК ООН № 11.
100.	Детали защитные резиновые и резинометаллические	3д, 5д, 3с	Должны обеспечиваться: герметичность внутренних полостей подвижных и неподвижных элементов; отсутствие отрицательного воздействия атмосферных и дорожных факторов на уплотняемые компоненты; устойчивость к длительному воздействию прямого солнечного света и атмосферного озона; устойчивость к термическому старению; устойчивость к длительному воздействию рабочих сред; для резинометаллических деталей прочность связи резины с металлом арматуры не менее 2,5 МПа. Металлическая арматура, применяемая для наружных частей защитных колпачков, чехлов и манжет, должна быть защищена антикоррозионным покрытием.
101.	Уплотнители головок блока цилиндров, коллекторов, газобаллонной аппаратуры, уплотнительные кольца и материалы для них	2д, 1с	Должна обеспечиваться герметичность стыков соединяемых деталей.
102.	Подшипниковые узлы муфт выключения сцепления и ступиц колес	3д, 1с	Должны обеспечиваться: эффективность уплотнения; герметичность для подшипников закрытого типа; минимальный осевой люфт.
103.	Воздушно-жидкостные отопители; интегральные охладители, отопители-охладители; распределительные устройства для подачи воздуха; холодильные компрессионные или других типов установки	3д, 3с	Должны обеспечиваться: прочность и герметичность; регулирование температуры теплоносителя и воздуха с возможностью подачи как смешанного нагретого и охлажденного воздуха, так и раздельной их подачи; коэффициент очистки воздушных фильтров для очистки подогреваемого воздуха от пыли и твердых частиц не более 1 процента при перепаде давления не более 1кПа. Компрессор или холодильный блок другого типа должны выдерживать вибрационные нагрузки в вертикальном направлении с ускорением 5 g при частоте колебаний 55 Гц. При падении давления до 0 Па или возрастании до 2,5 МПа компрессор должен автоматически отключаться. Расположение и тепловая мощность теплообменника не должна влиять на температурный режим двигателя транспортного средства. Не допускается в составе кондиционеров, а также холодильного оборудования, применяемых на транспортных средствах, наличие озоноразрушающих веществ и материалов, перечень которых утвержден Правительством Российской Федерации.
104.	Независимые воздушные и жидкостные подогреватели-отопители автоматического действия, в том числе подогреватели предпусковые	3д, 4с	Правила ЕЭК ООН № 122. Должна обеспечиваться пожарная безопасность.
105.	Домкраты гидравлические, рычажные	3д, 2с, 3с	Должны обеспечиваться: 3-кратный запас прочности по давлению и устойчивости; надежная фиксация головки плунжера относительно мест для установки домкрата на транспортном средстве.
106.	Цепи, натяжные устройства цепей и их части	2д, 1с	Цепи и натяжные устрой